CLOU DUO

AUSTROFLAMM

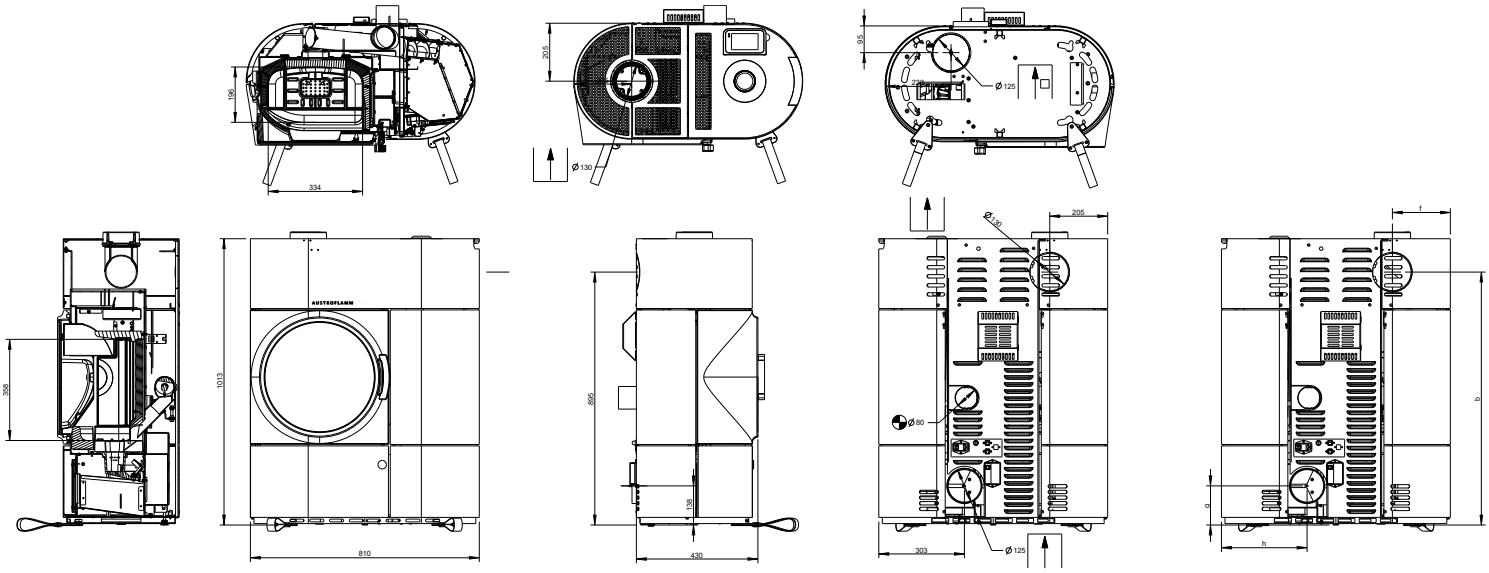

www.austroflamm.com

CLOU DUO

AUSTROFLAMM

Esercizio a pellet

Dimensioni e peso	
Altezza [mm]	1013
Larghezza [mm]	810
Profondità [mm]	430
Larghezza della camera di combustione [mm]	334
Altezza della camera di combustione [mm]	358
Profondità della camera di combustione [mm]	196
Diametro uscita tubo scarico fumi [mm]	130
Diametro attacco aria esterna [Ø mm]	125
Peso apparecchio di base [kg]	212
Peso Xtra [kg]	-
Peso HMS [kg]	-
Peso totale incl. il cappotto in acciaio (STM) [kg]	212
Peso totale incl. il cappotto in ceramica (KMG) [kg]	-
Peso totale incl. cappotto in steatite (SPM) [kg]	-
b: Altezza di collegamento posteriore centrale tubo dei fumi (come da schizzo) [mm]	895
f: Raccordo tubo fumi da destra (come da schizzo) [mm]	205
g: Altezza di collegamento centrale aria esterna (come da schizzo) [mm]	138
h: Collegamento da sinistra aria esterna (come da schizzo) [mm]	303
Distanza minima dai materiali combustibili adiacenti (per es. i mobili) dP [mm]	750
Distanza minima da materiali combustibili – Distanza dalla parete laterale sx dS_1 [mm]	150
Distanza minima da materiali combustibili – Distanza dalla parete posteriore dR [mm]	100
Distanza minima da materiali combustibili – Distanza dalla parete laterale dx dS_2 [mm]	150
Distanze minime da materiali combustibili – Distanza sotto il caminetto dB [mm]	0
Distanza minima da materiali combustibili – Distanza dal pavimento verso avanti dF [mm]	520
Distanza minima da materiali combustibili – Distanza dalla parete laterale nell'area di irradiazione sx dL_1 [mm]	350
Distanza minima da materiali combustibili – Distanza dalla parete laterale nell'area di irradiazione dx dL_2 [mm]	350
Distanza minima da materiali combustibili – Distanza dal soffitto dC [mm]	750
Distanza minima da materiali non combustibili [mm]	50

Potenza	
Potenza termica nominale [kW]	7,0
Potenza termica minima [kW]	3,3
Potenza termica massima [kW]	7,0
Capacità minima di riscaldamento dell'ambiente [m³]	82
Capacità massima di riscaldamento dell'ambiente [m³]	210
Capacità del contenitore di pellet [kg/l]	22/ 34
Velocità minima di flusso del combustibile [kg/h]	0,8
Velocità massima di flusso del combustibile [kg/h]	1,66
Tempo minimo di combustione [h]	13
Tempo massimo di combustione [h]	27
Connessione alla rete elettrica [V/Hz]	230/ 50
Indice di efficienza energetica (EEI)	126
Classe di efficienza energetica	A+
Resa calorica diretta [kW]	7,0
Resa calorica indiretta [kW]	-
Efficienza alla potenza termica nominale [%]	89
Efficienza alla potenza termica a carico parziale[%]	89

- non disponibile

810001
Con riserva di modifiche tecniche e visive, nonché di errori di battitura e di stampa

CLOU DUO

AUSTROFLAMM

Dotazione	
Sensore temperatura ambiente	di serie
Timer settimanale	di serie
Griglia a ribalta automatica	di serie
Rimozione cenere	Griglia a battente / cassetto ceneri
Indipendente dall'aria ambiente - DiBt	Inoltrato
Modulo Wlan	Accessori
Controllo remoto	Accessori
Modulo di distribuzione dell'aria	Accessori

Dati per lo spazzacamino	
Flusso di massa del gas di scarico alla potenza termica nominale [g/s]	4,8
Temperatura dei fumi [°C]	226
Pressione minima di mandata alla potenza termica nominale [Pa]	12
Pressione minima di mandata per il calcolo del camino [Pa]	12

Funzionamento a legna

Dimensioni e peso	
Altezza [mm]	1013
Larghezza [mm]	810
Profondità [mm]	430
Larghezza della camera di combustione [mm]	334
Altezza della camera di combustione [mm]	358
Profondità della camera di combustione [mm]	496
Larghezza dello scomparto di cottura [mm]	-
Altezza dello scomparto di cottura [mm]	-
Profondità dello scomparto di cottura [mm]	-
Larghezza scaldavivande [mm]	-
Altezza scaldavivande [mm]	-
Profondità scaldavivande [mm]	-
Dimensioni a (con tubo angolare Austroflamm) [mm]	-
Dimensioni b (con tubo angolare Austroflamm) [mm]	-
Dimensioni c (con tubo angolare Austroflamm) [mm]	-
Dimensioni d (con tubo angolare Austroflamm) [mm]	-
Diametro uscita tubo scarico fumi [mm]	130
Diametro attacco aria esterna [Ø mm]	125
Peso apparecchio di base [kg]	212
Peso Xtra [kg]	-
Peso HMS [kg]	-
Peso totale incl. il cappotto in acciaio (STM) [kg]	212
Peso totale incl. il cappotto in ceramica (KMG) [kg]	-
Peso totale incl. cappotto in steatite (SPM) [kg]	-
Distanza minima dai materiali combustibili adiacenti (per es. i mobili) dP [mm]	750
Distanza minima da materiali combustibili – Distanza dalla parete laterale sx dS_1 [mm]	150
Distanza minima da materiali combustibili – Distanza dalla parete posteriore dR [mm]	100
Distanza minima da materiali combustibili – Distanza dalla parete laterale dx dS_2 [mm]	150
Distanze minime da materiali combustibili – Distanza sotto il caminetto dB [mm]	0
Distanza minima da materiali combustibili – Distanza dal pavimento verso avanti dF [mm]	520
Distanza minima da materiali combustibili – Distanza dalla parete laterale nell'area di irradiazione sx dL_1 [mm]	350
Distanza minima da materiali combustibili – Distanza dalla parete laterale nell'area di irradiazione dx dL_2 [mm]	350
Distanza minima da materiali combustibili – Distanza dal soffitto dC [mm]	750
Distanza minima da materiali non combustibili [mm]	50
Quantità di riempimento combustibile cons. [kg/h]	1,3

- non disponibile

810001
Con riserva di modifiche tecniche e visive, nonché di errori di battitura e di stampa

CLOU DUO

AUSTROFLAMM

Potenza	
Potenza termica nominale [kW]	6,8
Potenza termica minima [kW]	-
Potenza termica massima [kW]	6,8
Capacità minima di riscaldamento dell'ambiente [m³]	82
Capacità massima di riscaldamento dell'ambiente [m³]	210
Classe di efficienza energetica	A+
Indice di efficienza energetica (EEI)	114
Resa calorica diretta [kW]	6,8
Resa calorica indiretta [kW]	-
Efficienza alla potenza termica nominale [%]	86
Efficienza alla potenza termica a carico parziale[%]	-

Dotazione	
Tecnologia Xtra Heat Memory	-
Heat Memory System	-
Attacco dell'aria esterna / Funzionamento indipendente dall'aria ambiente	Si
Rimozione cenere	Griglia a battente / cassetto ceneri

Dati per lo spazzacamino	
Flusso di massa del gas di scarico alla potenza termica nominale [g/s]	5,6
Temperatura dei fumi [°C]	209
Pressione minima di mandata alla potenza termica nominale [Pa]	12
a 0,8 volte la potenza termica nominale [Pa]	10

- non disponibile

810001
Con riserva di modifiche tecniche e visive, nonché di errori di battitura e di stampa